TECHNICKÁ SERVISNÍ INFORMACE
Kontrolka chybné funkce (MIL) svítí. Některé příznaky v důsledku pronikání vody do elektrického konektoru (C6) řídicího modulu karoserie (BCM).

16-2086
30 listopadu 2016

Tato TSI nahrazuje TSI 16-1026. Důvod aktualizace: Pro účely opravy konektoru C6 jednotky BCM je k dispozici upravený náhradní konektor.

Model:

Focus 2011.25 (12/2010–04/2015)	Datum výroby: 06.12.2010 – 31.08.2014 Výrobní kód: AG-EP Výrobní závod: Saarlouis
Focus 2015.0 (05/2015–)	Datum výroby: 01.09.2014 – 26.06.2015 Výrobní kód: EB-FY Výrobní závod: Saarlouis
Focus 2011.25 (12/2010–04/2015)	Datum výroby: 06.12.2010 – 09.03.2015 Výrobní kód: AG-FD Výrobní závod: St. Petersburg

Země: Všechny

Shrnutí

Pokud zákazník uvádí, že svítí kontrolka chybné funkce (MIL), nebo uvádí některý z následujících příznaků:

• motor se protáčí, ale nelze nastartovat, protáčí se pomalu,

• nefungují mlhovky, světlomety, ostřikovač čelního skla / stěrače,

• vynechávají funkce přístrojového panelu, systému regulace klimatu, audio systému, systému centrálního zamykání,

• svítí indikátory / varovné kontrolky,

• do prostoru pro nohy spolujezdce proniká voda,

bude příčinou pravděpodobně netěsnost čerpadla ostřikovače čelního skla, ze kterého uniká kapalina do kabelového svazku motorového prostoru a poškozuje elektrický konektor (C6) řídicího modulu karoserie (BCM).

V případě, že se na elektrickém konektoru čerpadla ostřikovače čelního skla a/nebo na konektoru (C6) BCM nachází **stopy kapaliny nebo koroze**, **opravte kabelový svazek**

motorového prostoru. Poškozené vodiče by měly být nahrazeny novými vodiči o průřezu 1,5 mm² a musí být vedeny v továrním kabelovém svazku.

Jsou-li na elektrickém konektoru čerpadla ostřikovače čelního skla a/nebo na elektrickém konektoru (C6) BCM **známky tavení**, měl by být nainstalován **nový kabelový svazek motorového prostoru.**

POZNÁMKA: Používejte pouze nástroj pro demontáž konektoru (1,00 x 1,90 mm) (viz Základní vybavení).

Tento bulletin obsahuje popis potřebné diagnostiky a postupy oprav. Pro profesionální opravy kabelových svazků používejte opravnou sadu kabelového svazku. Podrobné informace naleznete v TSI 16-1010 nebo na webových stránkách se speciálními servisními přípravky a vybavením (www.fordspecialtools.com) evropského zastoupení společnosti Ford.

V oblastech, kde se používá systém FordEtis IDS, připojte systém FordEtis IDS a vyberte příslušné příznaky podle výše popsaných problémů. Opravte závadu podle pokynů systému FordEtis IDS a odešlete všechny související soubory relací diagnostických zpětných hlášení. Nedodržení těchto pokynů může mít vliv na uplatnění všech souvisejících záručních pohledávek.

V oblastech, kde není systém FordEtis IDS dostupný, tyto potíže vyřešte podle přiložených servisních pokynů pro opravu.

Požadované díly

Objednací číslo	Počet	Popis
1 791 581	1	Čerpadlo ostřikovače čelního skla (kombi, 5dveřové)
1 791 580	1	Čerpadlo ostřikovače čelního skla (sedan, 4dveřový)
viz FordEcat	1	Řídicí jednotka karoserie (BCM)
viz FordEcat	1	Kabelový svazek motorového prostoru (pokud je potřeba)
Číslo dílu BOSCH: 736 4107 154 00	-	Upravený náhradní konektor C6 jednotky BCM (2 ks) (v případě potřeby)
Číslo dílu BOSCH: 805 4106 024 00	-	Vodiče upraveného náhradního konektoru jednotky BCM (15 ks) (v případě potřeby)
Číslo dílu BOSCH: 805 4106 103 00	-	Vodiče upraveného náhradního konektoru jednotky BCM (10 ks) (v případě potřeby)
Číslo dílu BOSCH: 736 4107 126 00	-	Opravný konektor čerpadla ostřikovače čelního skla (2)

Pracovní čas

Popis operace	Číslo operace

IDS – připojení k vozidlu / navázání komunikace	29 099 0
IDS – přečtení / vymazání diagnostických kódů závad (DTC) (není možné ve spojení s diagnostikou podle příznaku)	29 099 4
Prohlídka při příjmu (0,4 h):	720861J16
Pokyny k opravě – stopy kapalin nebo koroze na konektorech:	
Sestava světlometu – demontáž a montáž (jedna)	32 115 1
Řídicí jednotka karoserie (BCM) – výměna	33 626 1
Oprava kabelového svazku (včetně výměny čerpadla ostřikovače čelního skla) (3,7 h)	720862J16
Pokyny k opravě – stopy tavení na konektorech:	
Kabelový svazek motorového prostoru – výměna	36 322 1
Řídicí jednotka karoserie (BCM) – výměna	33 626 1
Čerpadlo ostřikovače čelního skla – výměna (0,1 h)	720863J16

Kód opravy/nároku na náhradu

Příčina:	Objednací číslo čerpadla ostřikovače čelního skla
Podmínkový kód ACES:	D1

Základní vybavení	**Zdroj spotřebního materiálu**
Stahovák / montážní nástroj na hadicové spony	Z místních zdrojů
Opravný vodič 1,5 mm² (délka 2 000 mm) (2)	
Krimpovací spojka	
Lepicí páska	
Nástroj pro demontáž konektoru (1,90 x 1,00 mm) – TGS (číslo položky: F417) nebo obdobný typ nástroje	http://shop.t-g-s.de/

Servisní pokyny

Vedení poškozených kabelů

1. Vedení poškozených kabelů na pravé straně vozidla (na obrázku je znázorněno vozidlo s levostranným řízením, u vozidel s pravostranným řízením je postup stejný).

   (1). Elektrický konektor čerpadla ostřikovače čelního skla C1RW14-B

   (2). Konektor C6 modulu BCM (C2AM02-D)

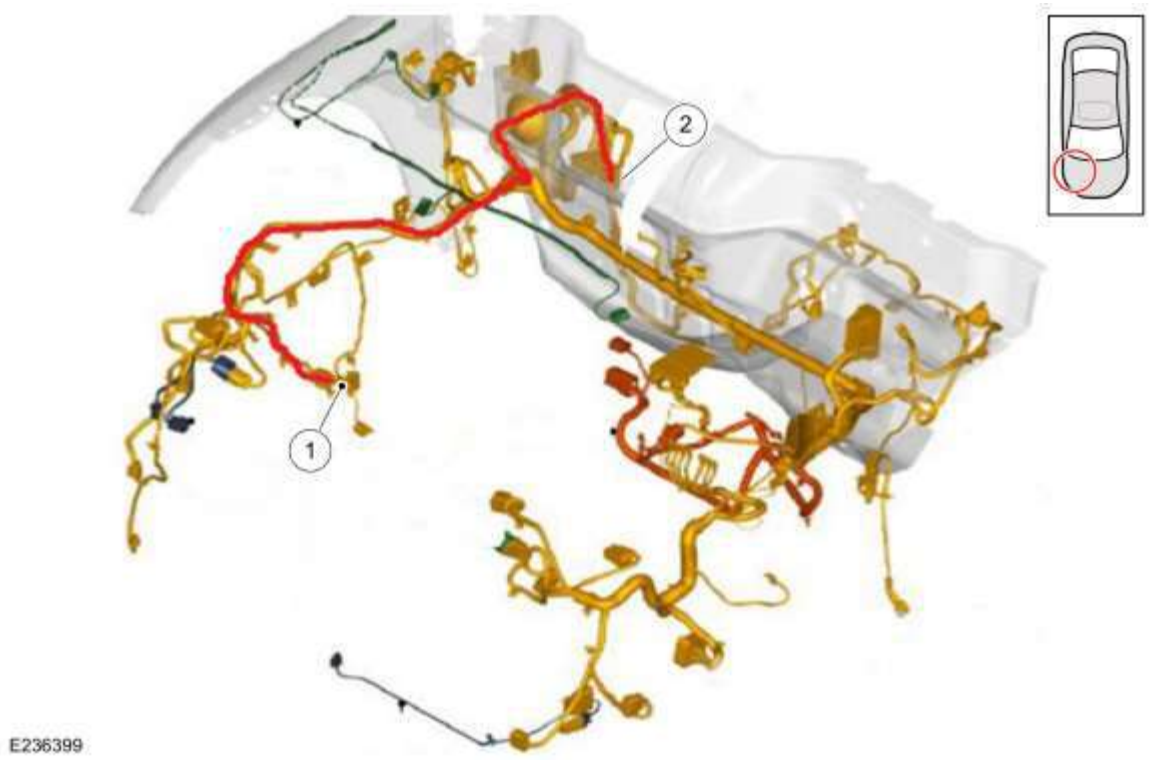

Prohlídka při příjmu

1. Odpojte kabel ukostření autobaterie. Pro další informaci viz oddíl Focus 2011.25 Dílenské příručky 414-01.

2. Demontujte spodní obložení.

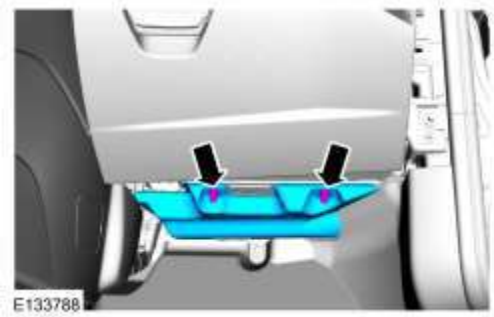

3. Odpojte od BCM konektor C6 (C2AM02-D) a zkontrolujte ho.
    - Pečlivě zkontrolujte konektor C6 (C2AM02-D).
    - Pokud narazíte na **stopy kapalin nebo koroze**, přejděte na<**Pokyny k opravě – Oprava kabelového svazku motorového prostoru**>.
    - Pokud narazíte na **známky tavení**, přejděte na <**Pokyny k opravě – Výměna součástí**>.
    - Pokud na žádné poškození nenarazíte, je tato příručka TSI neplatná. V případě potřeby opravte.

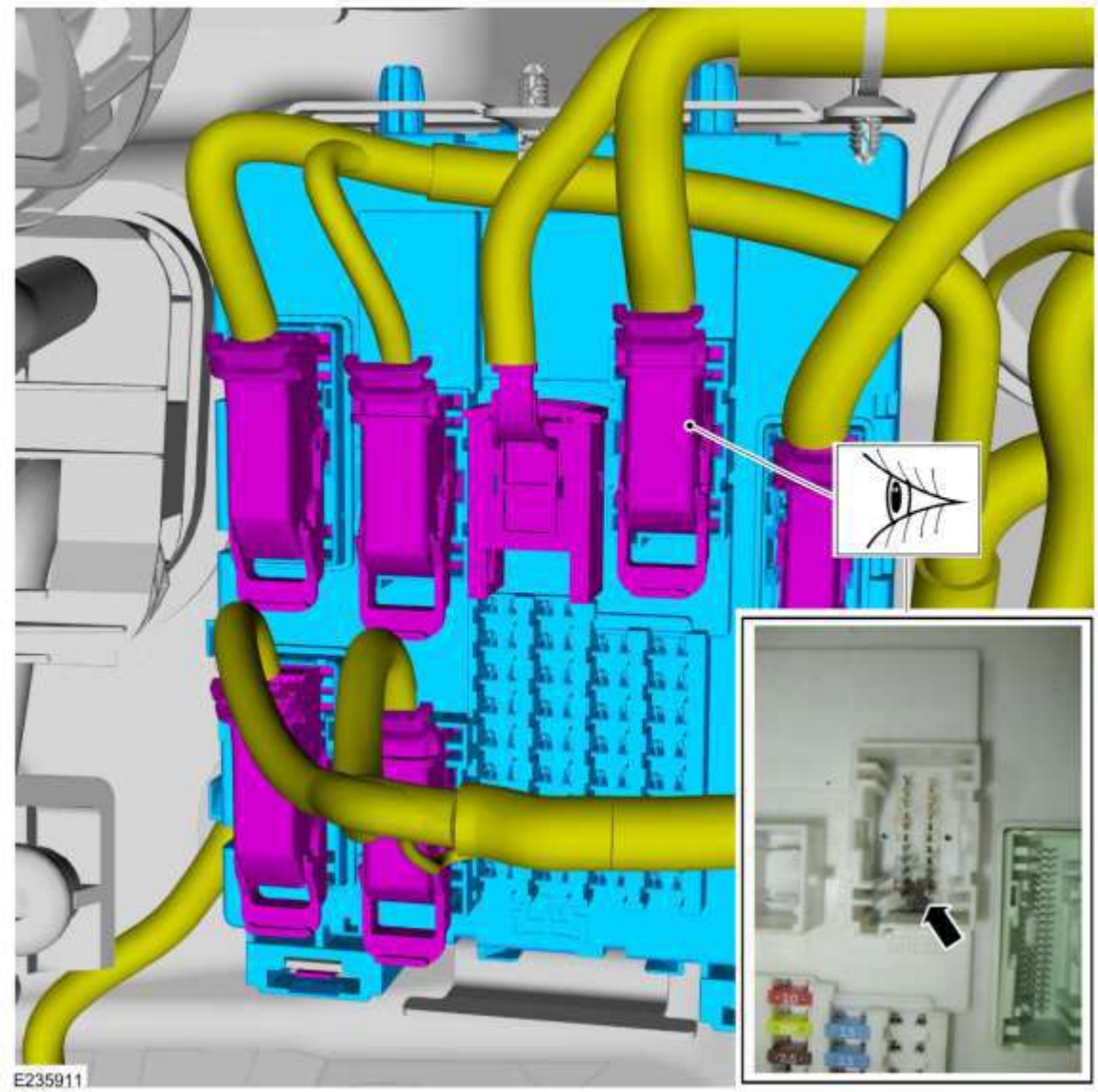

4. Demontujte a vyřaďte BCM. Pro další informaci viz oddíl Focus 2011.25 Dílenské příručky 419-10.

5. Demontujte sestavu pravého světlometu.

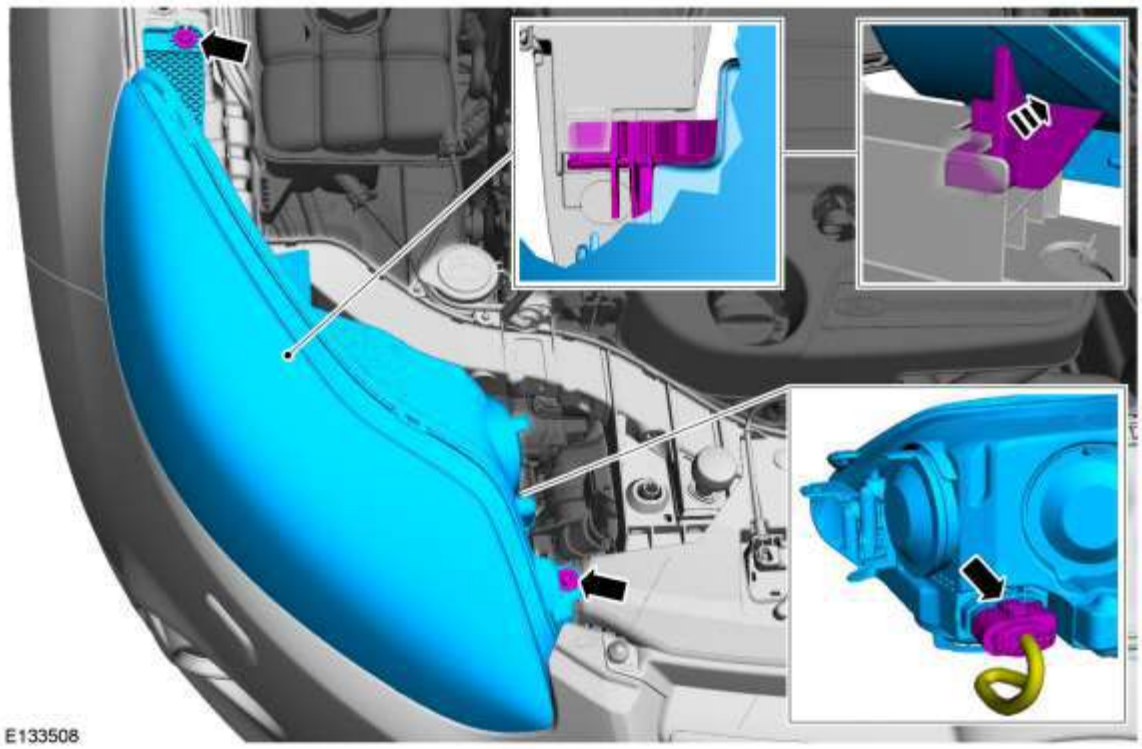

6. Od čerpadla ostřikovače čelního skla odpojte elektrický konektor.

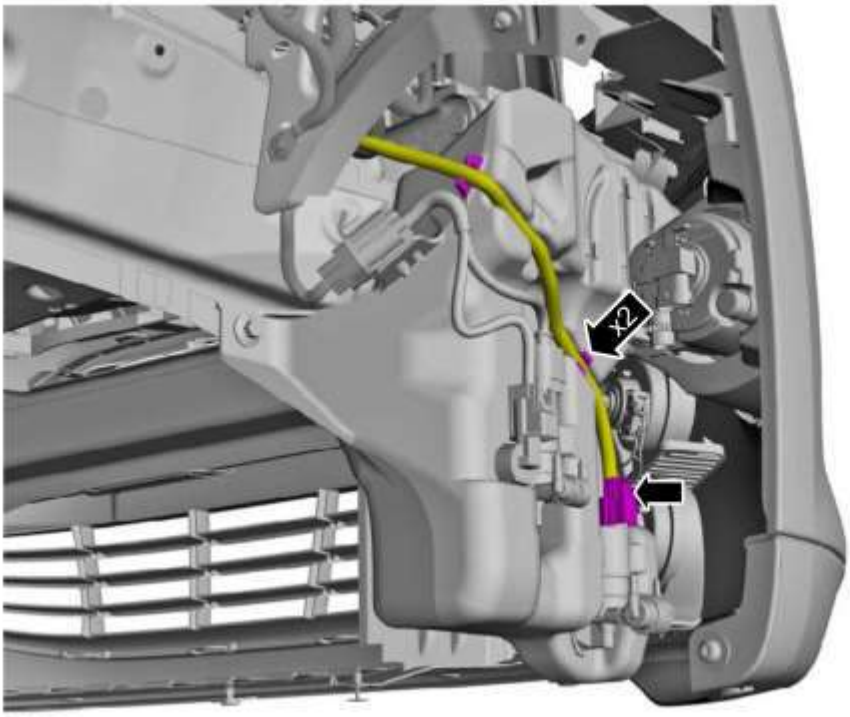

7. Pečlivě zkontrolujte elektrický konektor čerpadla ostřikovače čelního skla C1RW14-B.
    - Pokud narazíte na **stopy kapalin nebo koroze**, přejděte na<**Pokyny k opravě – Oprava kabelového svazku motorového prostoru**>.

- Pokud narazíte na **známky tavení**, přejděte na <**Pokyny k opravě – Výměna součástí**>.

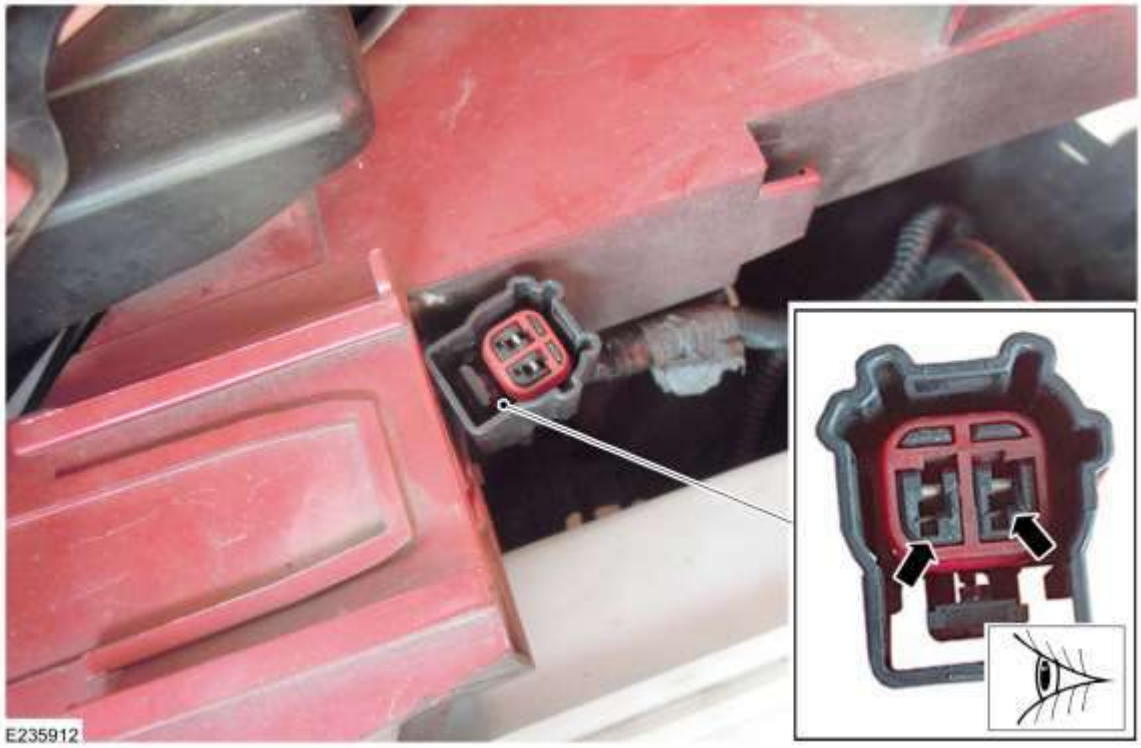

Pokyny k opravě

Výměna součástí

1. Namontujte nový kabelový svazek motorového prostoru (viz část Požadované díly). Pro další informaci viz oddíl Focus 2011.25 Dílenské příručky 418-02.

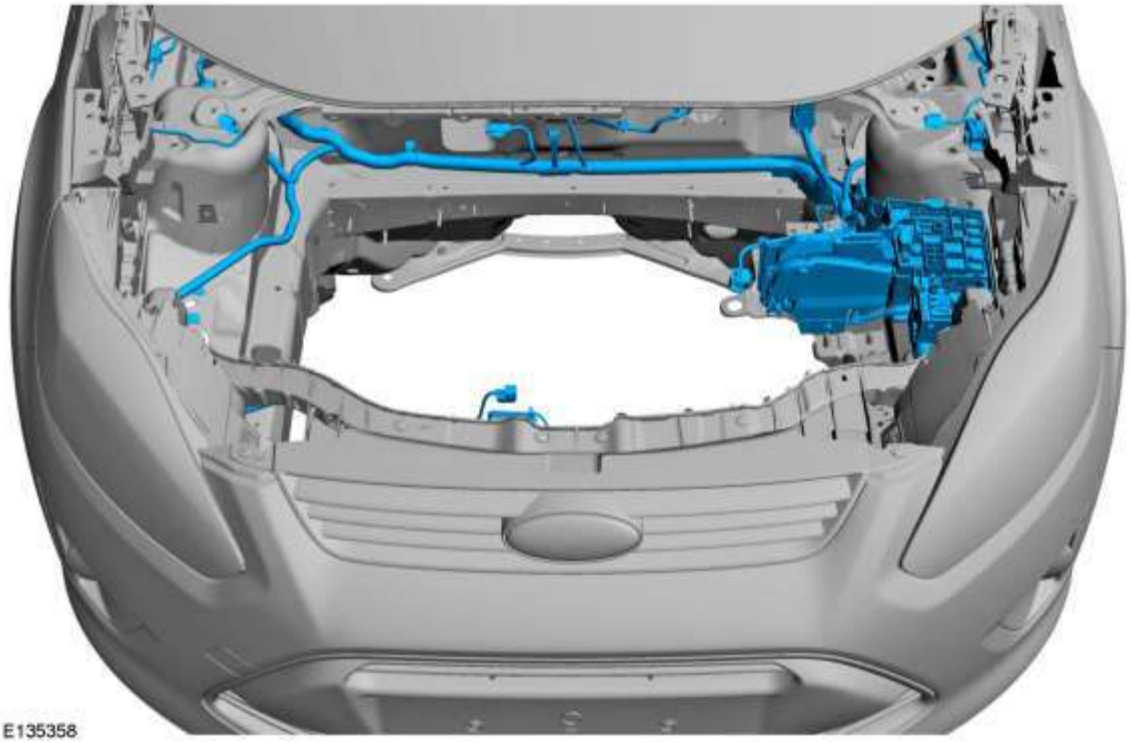

2. Nainstalujte novou jednotku BCM (viz Požadované díly). Pro další informaci viz oddíl Focus 2011.25 Dílenské příručky 419-10.

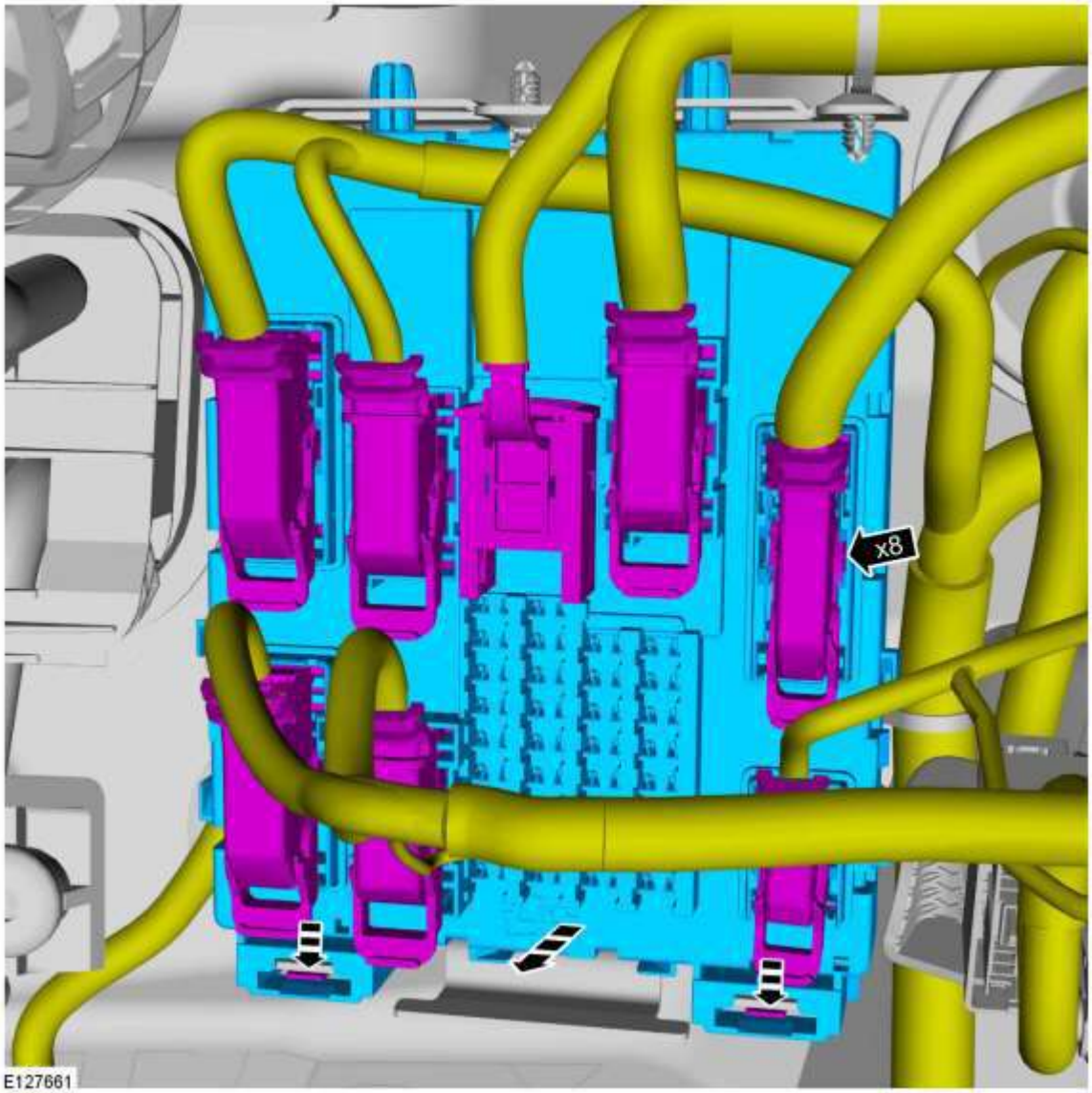

3. Namontujte nové čerpadlo ostřikovače čelního skla (viz část Požadované díly). Pro další informaci viz oddíl Focus 2011.25 Dílenské příručky 501-16.

   (1). Čtyřdveřové vozidlo

   (2). 5dveřová verze nebo kombi

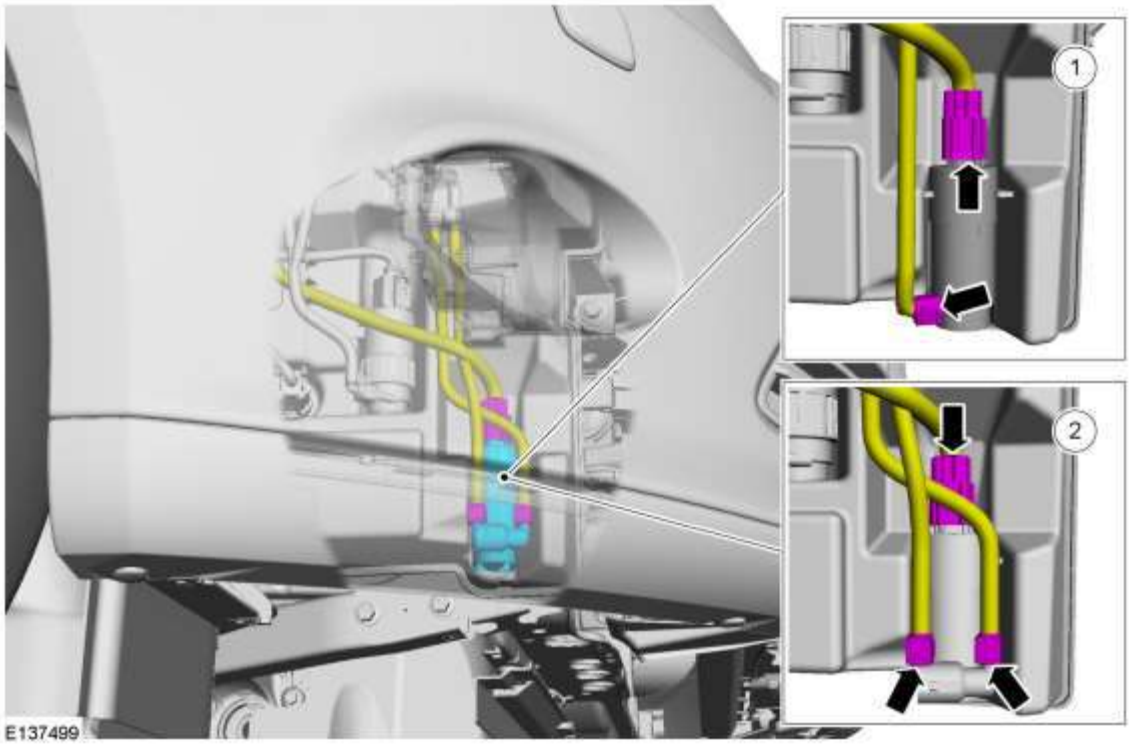

Oprava kabelového svazku motorového prostoru

4. Demontujte horní kryt motoru (na obrázku je zobrazen motor 2,0l Duratorq-TDCi, u ostatních motorů je situace podobná).

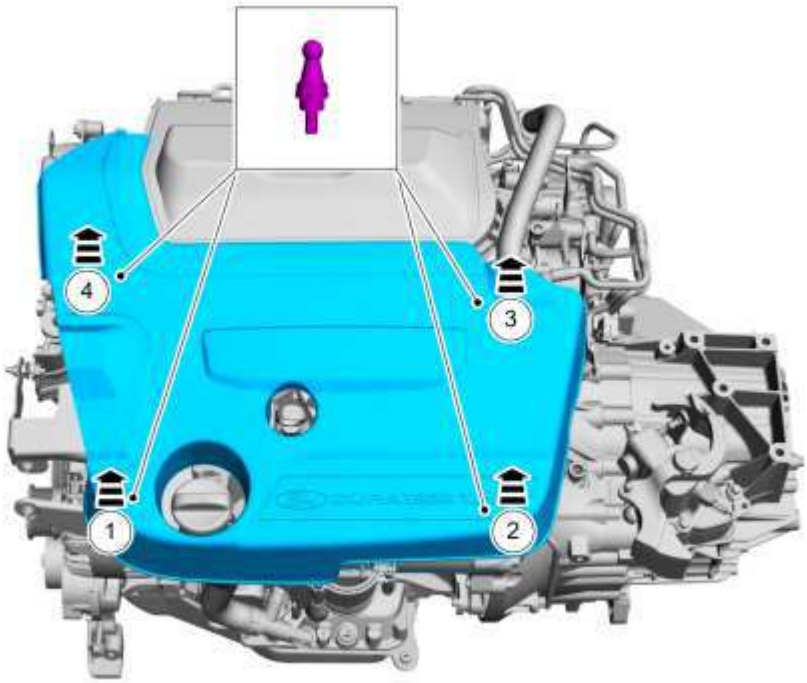

5. VÝSTRAHA: Při uvolňování tlaku v chladicí soustavě překryjte víčko expanzní nádržky chladicí kapaliny silnou látkou.

   Uvolněte tlak v chladicím systému pomalým otáčením víčka expanzní nádržky chladicí kapaliny o 2 až 3 otáčky.

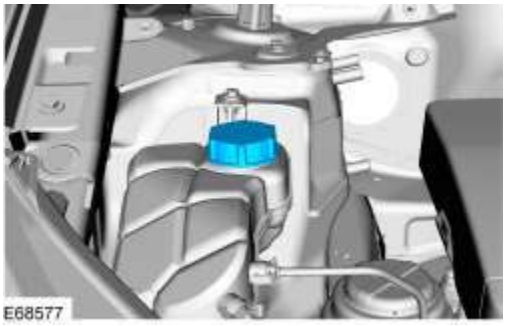

6. **POZNÁMKA: Bude nutné zachytit unikající kapalinu.**

   Demontujte nádržku chladicí kapaliny motoru (na obrázku je zobrazen motor 1,6l Duratorq-TDCi, u ostatních motorů je situace podobná).

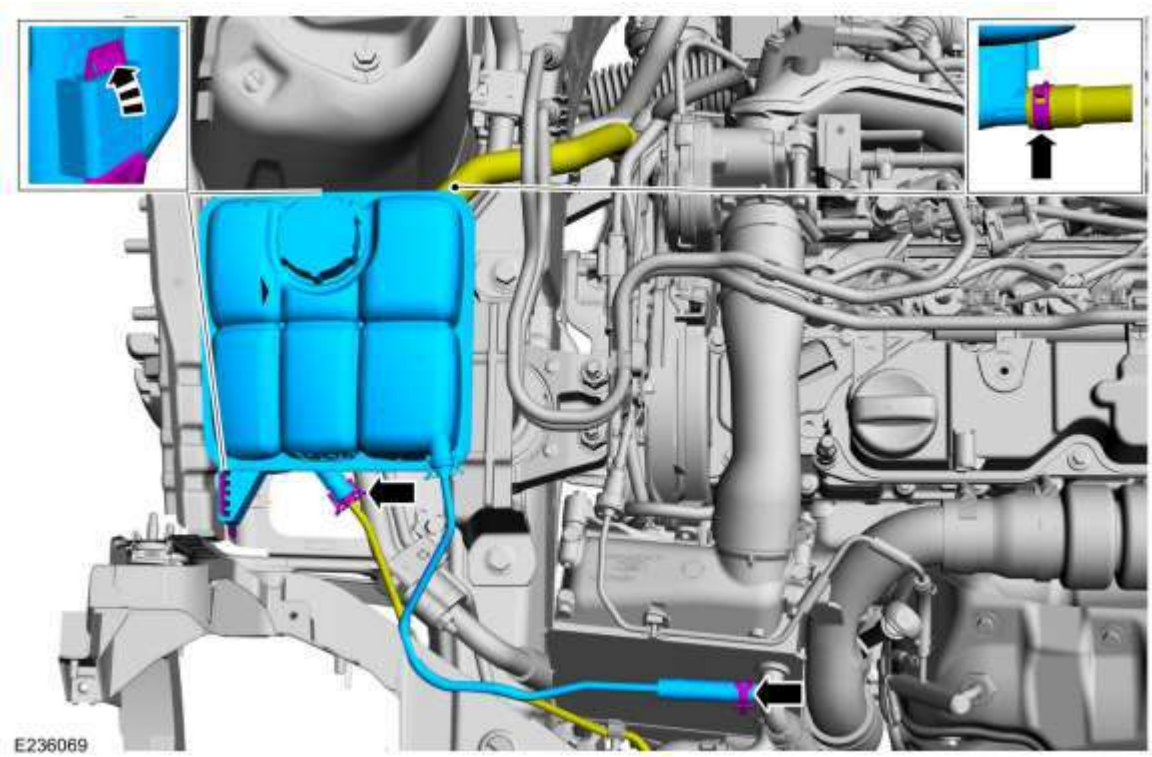

7. Uvolněte hadici chladicí kapaliny z turbodmychadla (je-li použita).

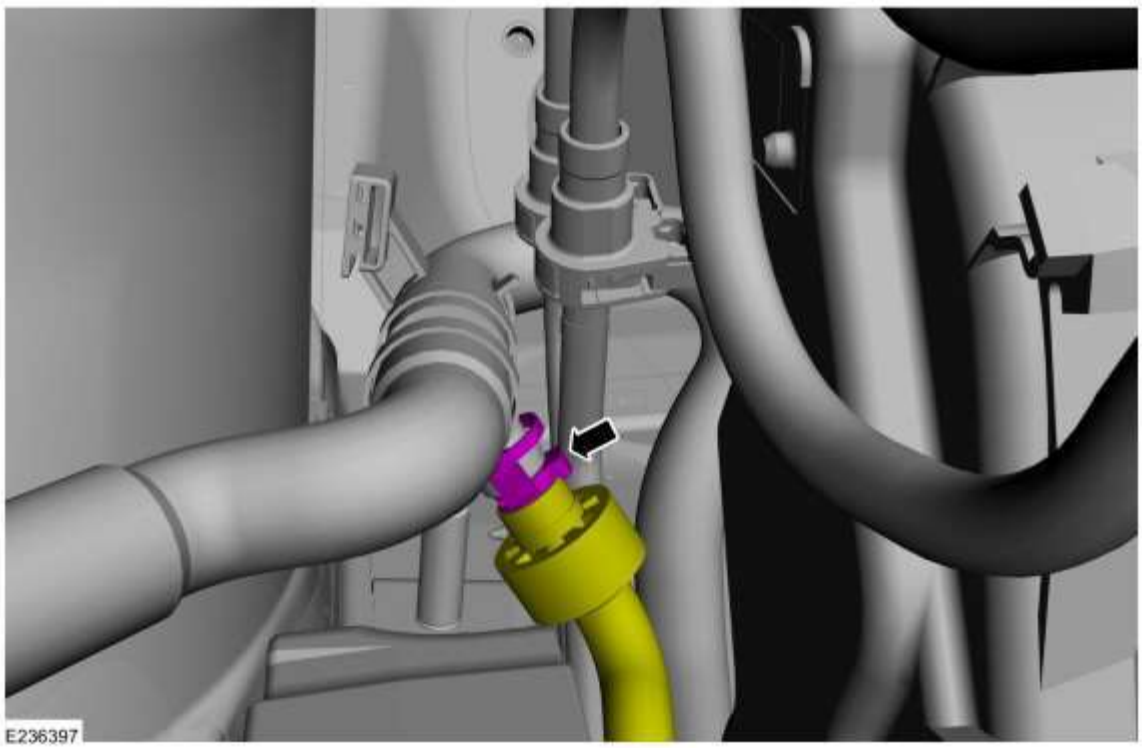

8. Demontujte panel pod čelním oknem. Pro další informaci viz oddíl Focus 2011.25 Dílenské příručky 501-02.

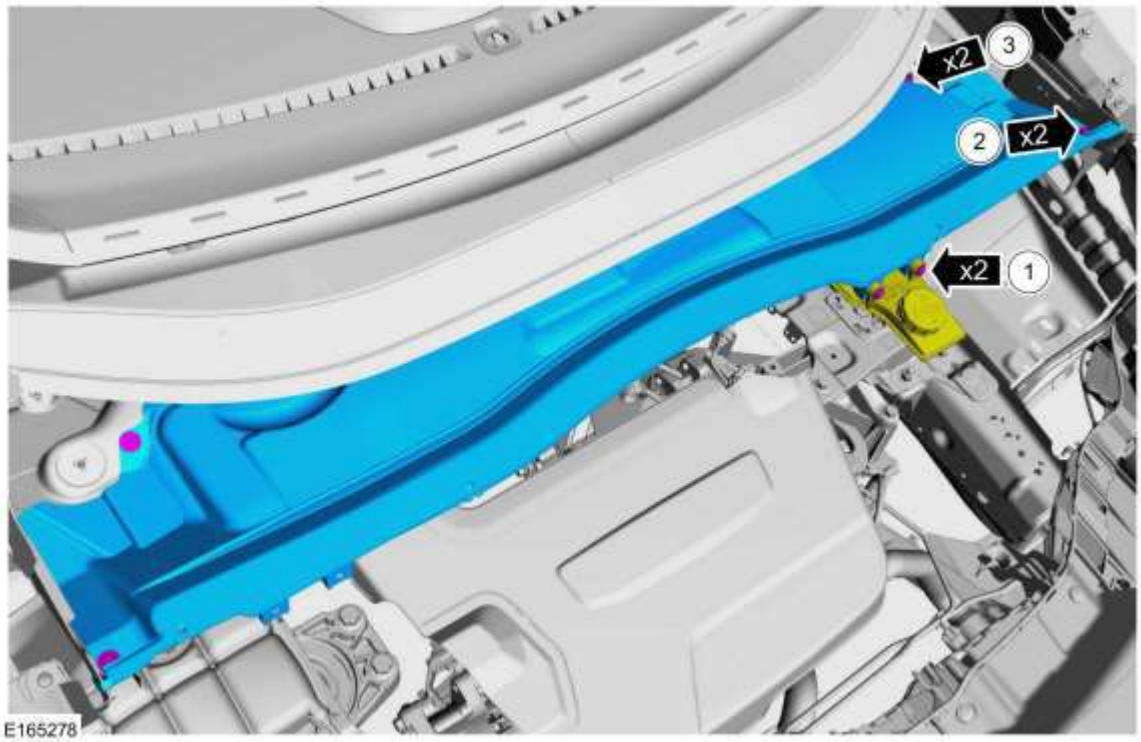

9. Demontujte pravý ochranný kryt blatníku proti ostřiku.

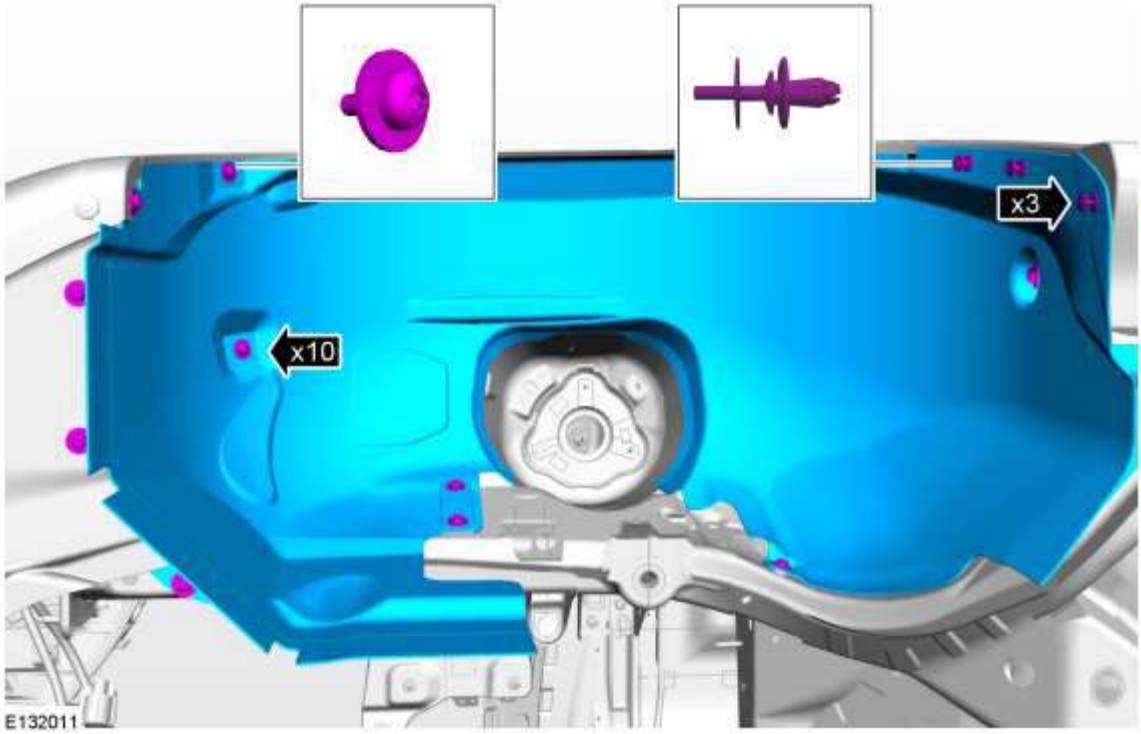

10. Demontujte nádržku kapaliny ostřikovače čelního skla.

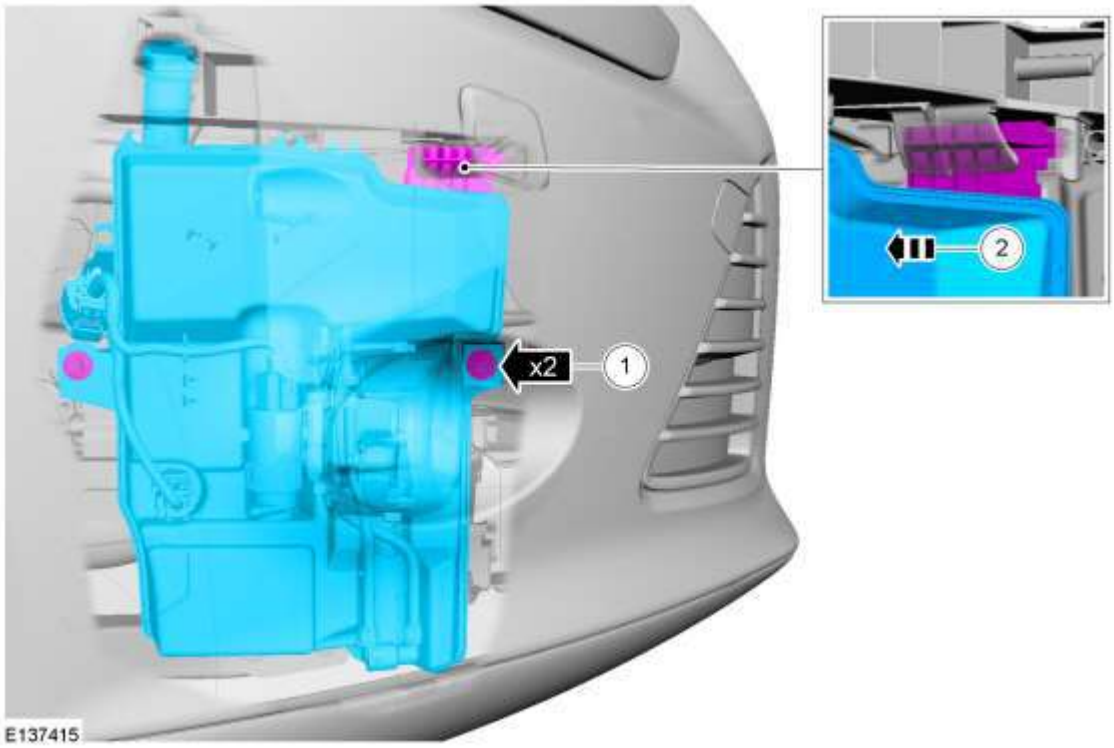

11. Částečně otevřete kabelový svazek motorového prostoru.
    - Sejměte veškerou pásku a ovinutí.

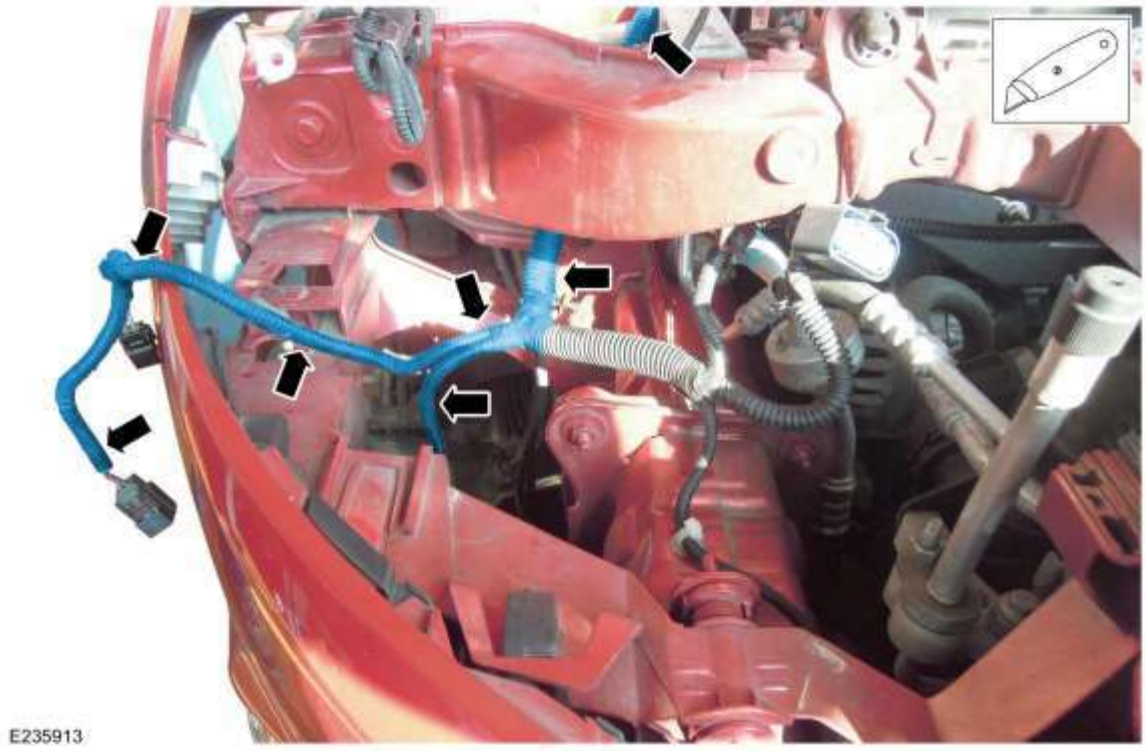

12. ⚠UPOZORNĚNÍ: NEPOŠKOĎTE kabely.

Částečně otevřete kabelový svazek motorového prostoru (pokračování).

- Sejměte veškerou pásku a ovinutí až po průchodku.

13. Najděte **fialovo-zelený** a **šedý** vodič elektrického konektoru C1RW14-B.

(1). Konektor čerpadla ostřikovače čelního skla C1RW14-B

(2). Samostatný **fialovo-zelený**vodič

(3). Samostatný **šedý** vodič

14. Oddělte **fialovo-zelený** a **šedý** vodič od kabelového svazku až po průchodku.

15. Na vhodném místě **fialovo-zelený** nebo **šedý** vodič přestřihněte. Pro vytažení vodičů z motorového prostoru připevněte nové vodiče (viz Základní vybavení).

    (1). Obtočte oba nové vodiče o průměru 1,5 mm² (d = 2 000 mm) páskou.

    (2). Připájejte oba nové vodiče k **fialovo-zelenému** nebo **šedému** vodiči.

    - Spoje zaizolujte.

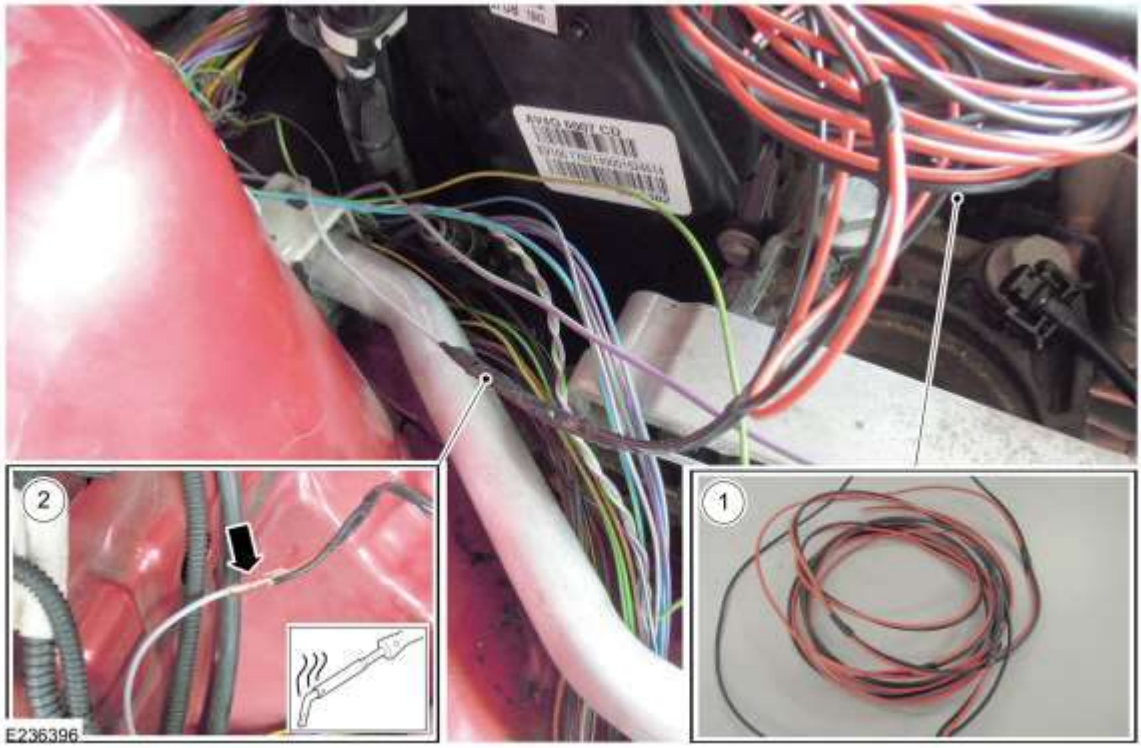

16. Pomocí vhodného nástroje otevřete konektor C6 a najděte a oddělte **fialovo-zelený** nebo **šedý** vodič.

    (1). Částečně sejměte izolaci, abyste získali přístup k průchodce.

    (2). Konektor C6

    (3). Samostatný **fialovo-zelený** / **šedý** vodič

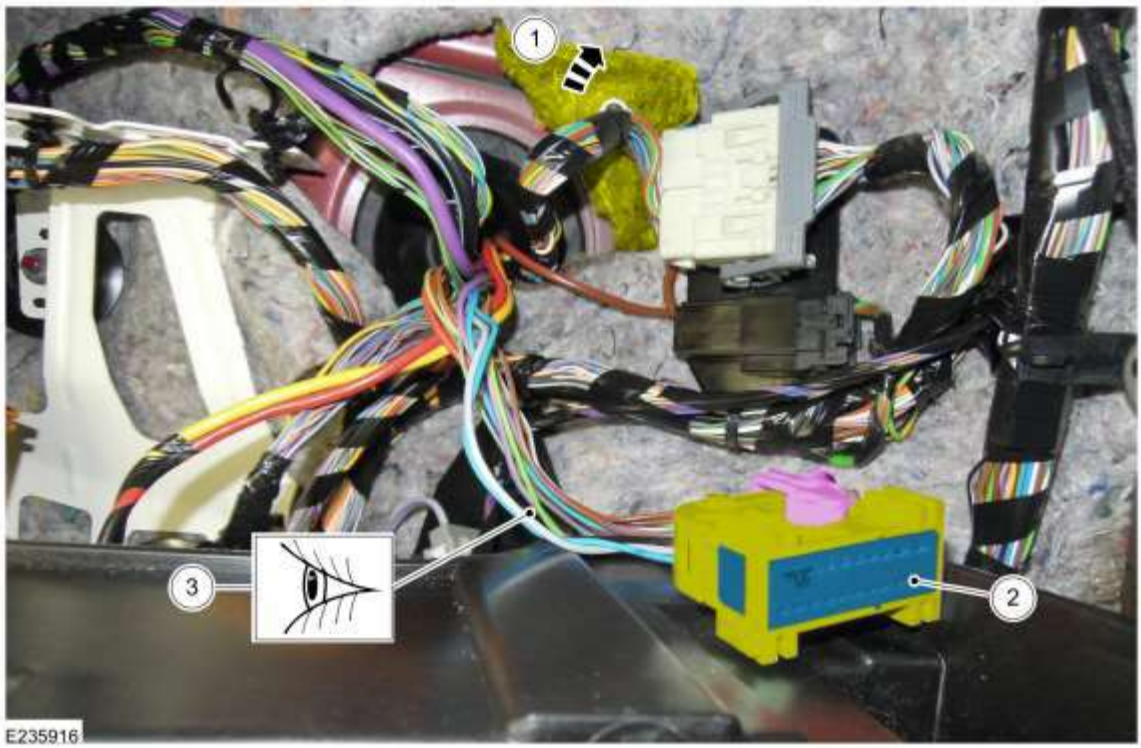

17. POZNÁMKA: NEPOŠKOĎTE průchodku.

S pomocí druhé osoby vytáhněte původní vodič čerpadla ostřikovače tak, aby se oba nové 1,5mm² vodiče dostaly do prostoru pro cestující.

- Pokud se pájený spoj rozpadne, opakujte postup se zbývajícím samostatným vodičem.

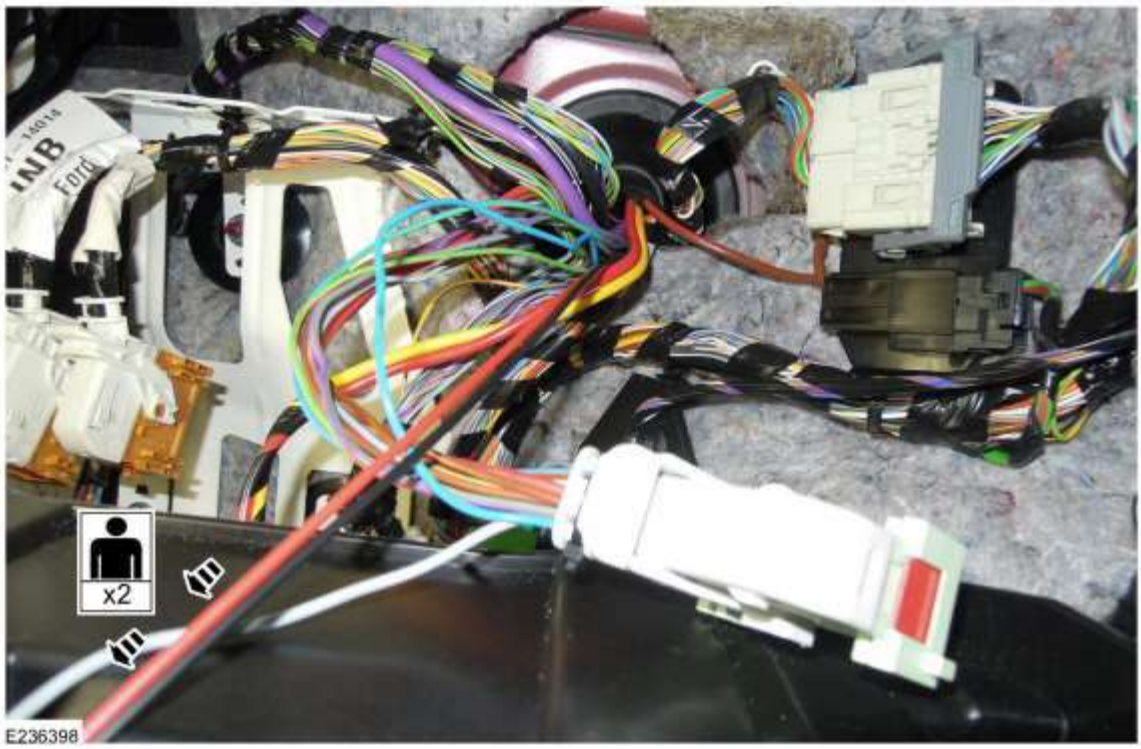

18. ⚠UPOZORNĚNÍ: NEPOŠKOĎTE upínací kolíky v sestavě konektoru.

POZNÁMKA: Používejte pouze nástroj pro demontáž konektoru TGS (1,90 x 1,00 mm) (viz Základní vybavení).

POZNÁMKA: V závislosti na typu poškození lze použít samostatné vodiče upraveného náhradního konektoru jednotky BCM nebo celý upravený náhradní konektor C6 jednotky BCM (viz Požadované díly).

Pomocí nástroje pro demontáž konektoru odstraňte z konektoru C6 všechny poškozené upínací kolíky. Opravte konektor C6 pomocí vhodných krimpovacích kleští.

- Přeřízněte tovární kabelový svazek na vhodném místě s ohledem na nové konektory BCM (viz Požadované díly).
- Opravte poškozený vodič podle článku <**Obecné pokyny k opravě**>.
- Demontujte a vyřaďte nepoužité poškozené tovární vodiče z kabelového svazku.

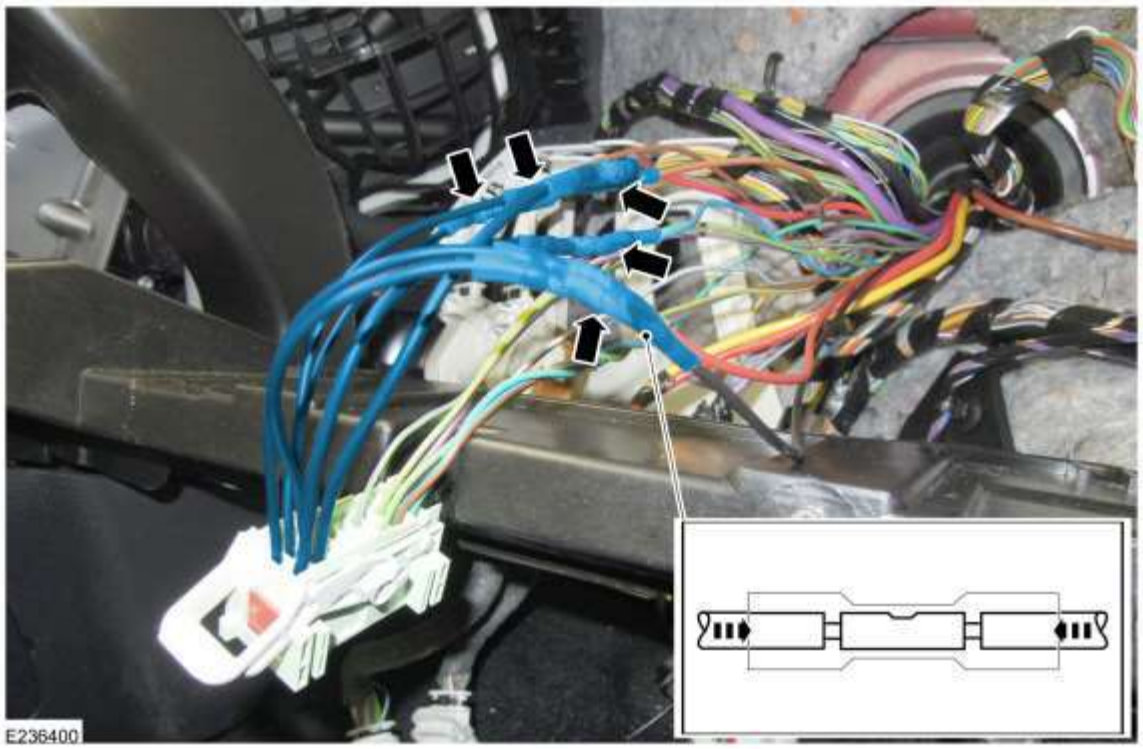

19. Namontujte nový BCM (viz část Požadované díly) a namontujte opravený konektor C6.

    (1). Vyměňte kabelovou příchytku.

    (2). Samostatné vodiče omotejte páskou.

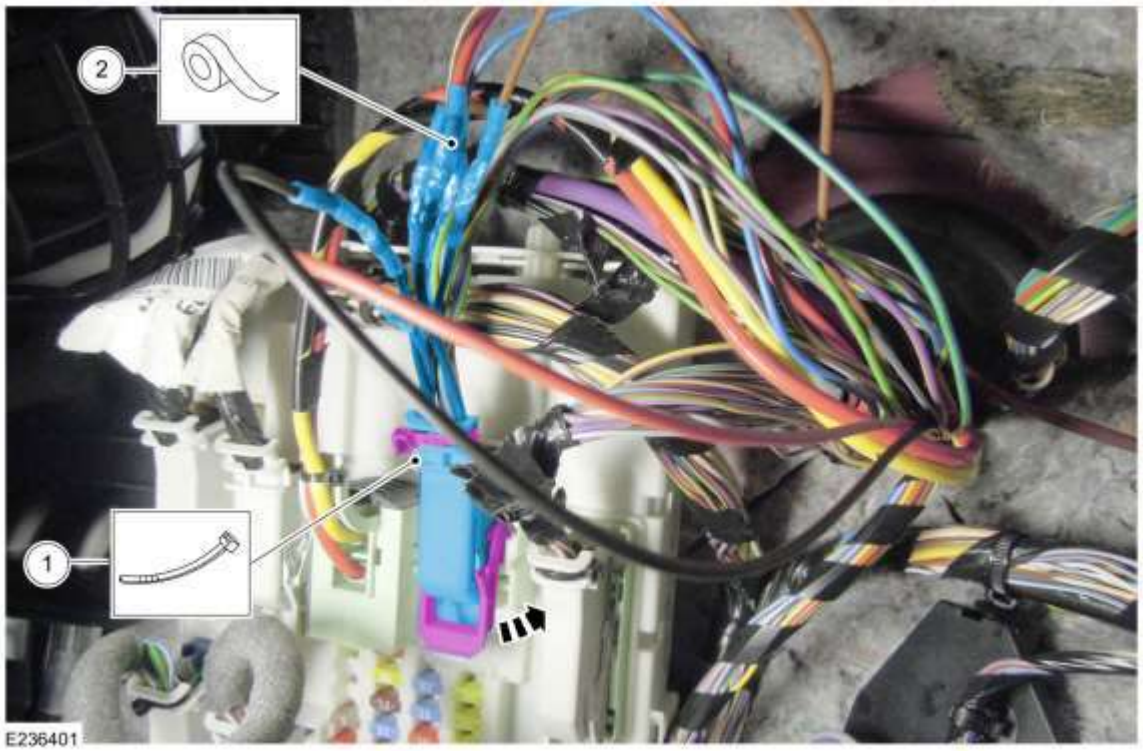

20. Odřízněte poškozený konektor čerpadla ostřikovače čelního skla.

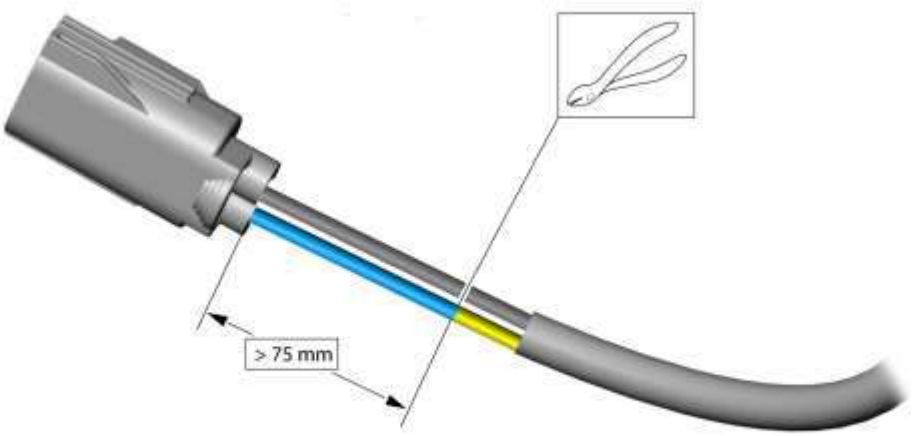

E192112

21. Nainstalujte oba opravené 1,5mm² vodiče do továrního kabelového svazku.
    - Uzavřete ovinutí a omotejte ho páskou až po průchodku.

22. Použijte náhradní konektor Ford a opravte pomocí vhodných krimpovacích spojek (viz část Požadované díly) konektor C1RW14-B čerpadla ostřikovače čelního skla.
    - Na vhodném místě přeřízněte tovární vodič s ohledem na náhradní konektor s vodiči (viz Požadované díly).
    - Opravte poškozený vodič podle článku <**Obecné pokyny k opravě**>.

23. Namontujte nové čerpadlo ostřikovače čelního skla (viz část Požadované díly). Pro další informaci viz oddíl Focus 2011.25 Dílenské příručky 501-16.

    (1). 4dveřová verze

    (2). 5dveřová verze nebo Turnier

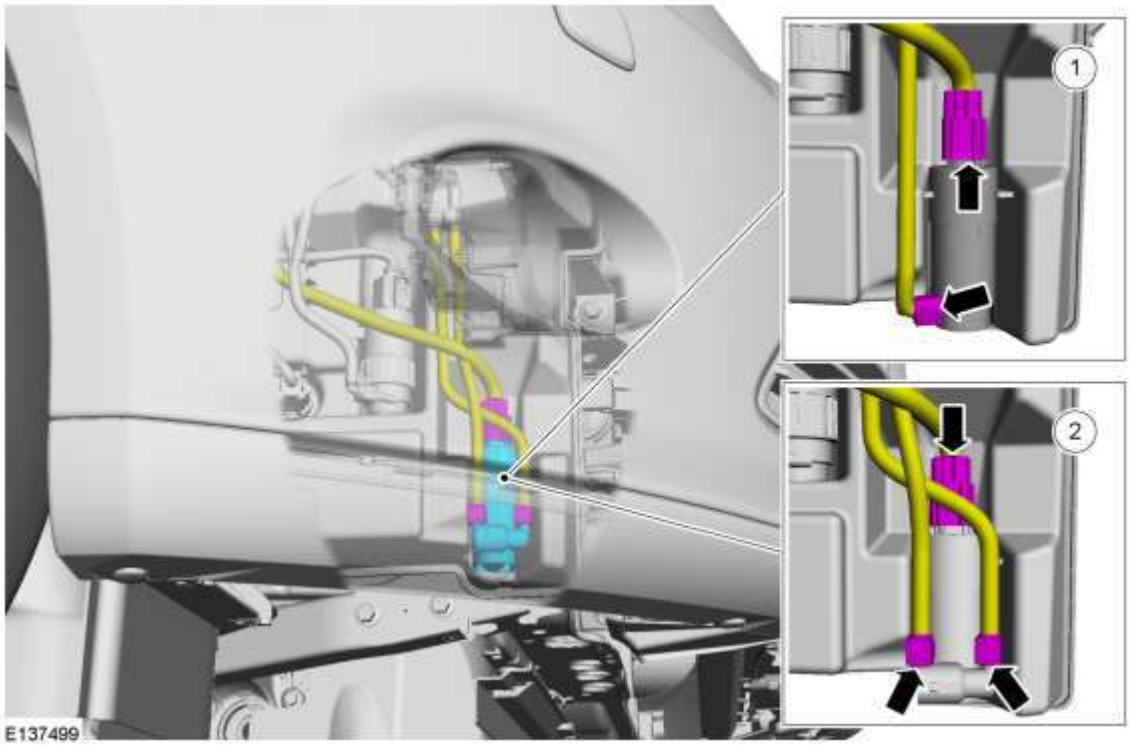

24. Při montáži zbývajících dílů postupujte opačně než při provádění demontáže.

25. Naplňte a odvzdušněte chladicí soustavu. Pro další informaci viz oddíl Focus 2011.25 Dílenské příručky 303-03.

Obecné pokyny k opravě

Upozornění:

K opravám kabelových svazků lze použít pouze náhradní konektory a krimpovací spojky společně s nástroji pro opravy kabelů schválenými společností FORD.

Pokud nedodržíte bezpečnostní opatření publikovaná v systému FordEtis (část 418-02), může dojít k poranění osob a škodám na vozidle. Všechny opravy je nutné provádět s opatrností a v souladu s pokyny uvedenými v odpovídající části dílenské příručky.

POZNÁMKA: Podrobné informace o konektorech najdete v odpovídajícím schématu zapojení publikovaném v systému FordEtis.

1. Sejměte z opravované oblasti veškerou pásku a ovinutí.

2. **POZNÁMKA: Poznamenejte si polohu každého kabelu.**

   Tovární kabelový svazek na vhodném místě přeřízněte s ohledem na náhradní konektor s vodiči. Ponechejte dostatečnou délku vodiče, aby bylo možné časově rozvrhnout opravy, minimalizovat průměr kabelového svazku a zachovat délku kabelu.

3. Z obou konců vodičů odstraňte izolaci.

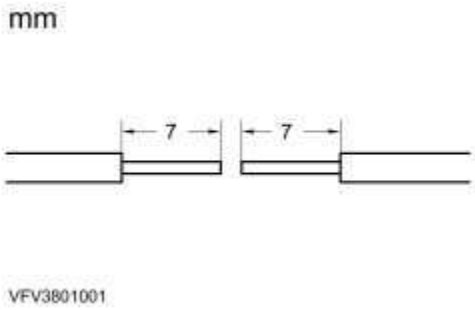

4. Odizolované konce vodičů zasuňte do krimpovacích spojek.

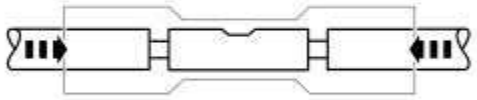

E111773

5. **POZNÁMKA: Pokud lisujete konektor, ověřte, zda se průřez konektoru shoduje s průřezem daného kabelu a zda používáte správný otvor krimpovacích kleští.**

   Pomocí vhodných krimpovacích kleští slisujte konektor. Zkontrolujte provedenou opravu, zda jste slisování konektoru provedli správně.

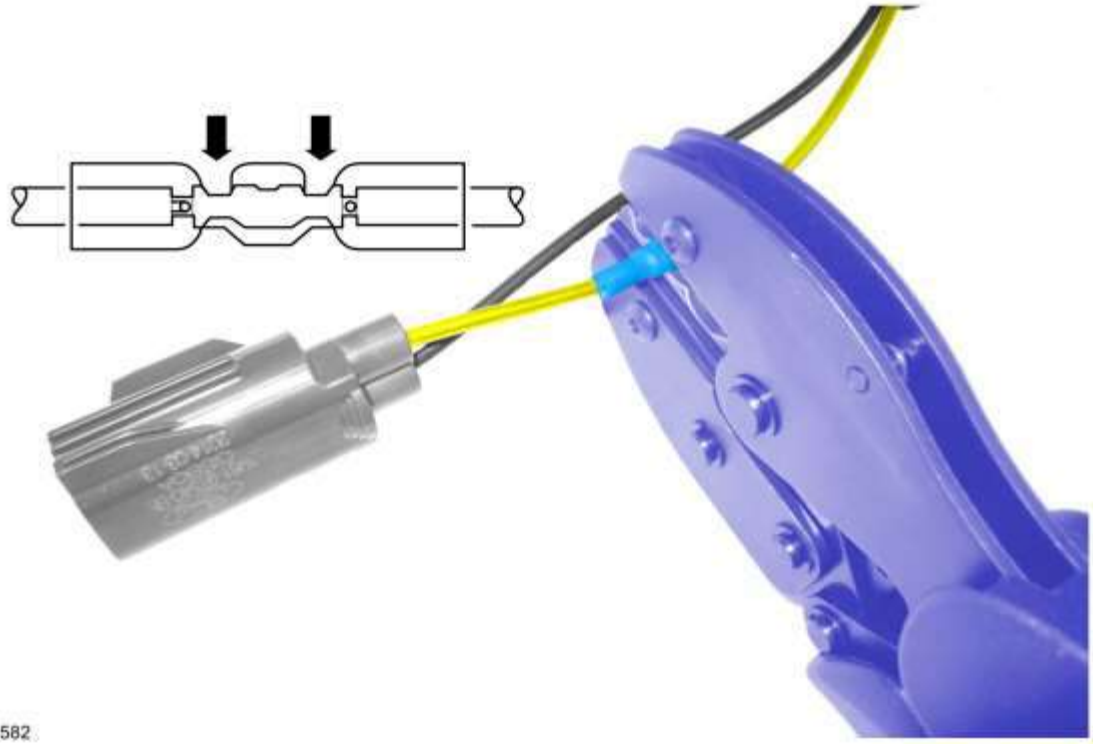

E189582

6. **POZNÁMKA: NEPOŠKOĎTE okolní kabely.**

   Pomocí horkovzdušné pistole zahřejte stahovací návlek krimpovací spojky, aby pevně obepnul konektor a na obou jeho koncích se vytlačila těsnicí hmota.

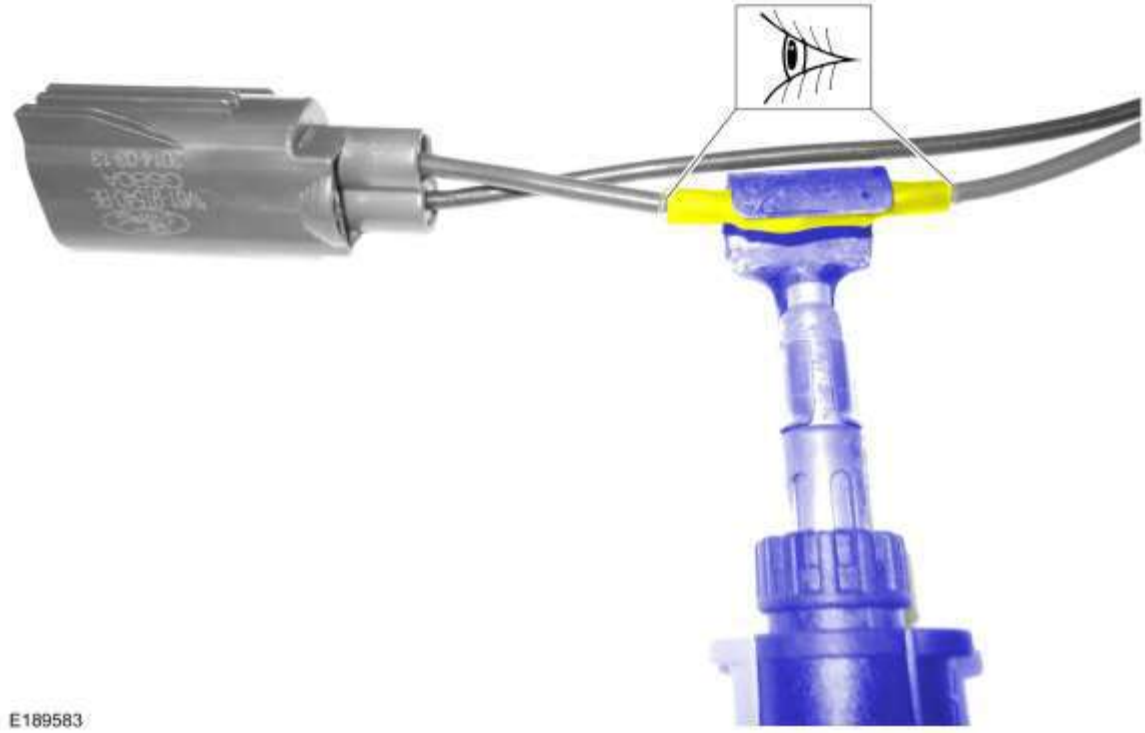

7. Zkontrolujte funkčnost všech dotčených elektrických součástí.

8. Oblast opravy zaizolujte páskou/ovinutím.